RU

БОЙЛЕРЫ ГОРЯЧЕГО ВОДОСНАБЖЕНИЯ

KOSPEL WW

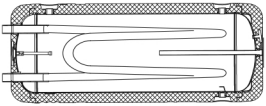

инструкция по эксплуатации

Условия безопасной и безаварийной работы

1. Ознакомление с настоящим руководством по эксплуатации позволит правильно установить и использовать прибор, обеспечит его длительную безаварийную работу.
2. Установка и эксплуатация бойлера не соответствующая настоящей инструкции не допускается, поскольку может привести к аварии и потере гарантии.
3. Бойлер нельзя устанавливать в помещениях, в которых температура окружающей среды может опускаться ниже 0°C.
4. Монтаж и пуск бойлера а также выполнение сопутствующих проводок следует поручить специализированному обслуживающему персоналу.
5. Бойлер устанавливается в горизонтальном положении на двух консолях.
6. После установки бойлер следует подключить к сети водопровода и к отопительной проводке.
7. Бойлер оснащен магниевым анодом, который создает дополнительную активную антикоррозионную защиту. Анод является эксплуатационным материалом и подвергается изнашиванию. Состояние изношенности анода следует проверить после 12 месяцев эксплуатации, а после 18 месяцев эксплуатации анод следует заменить.
8. Все подключения должны быть произведены только согласно схемам, содержащимся в настоящем руководстве. Не соответственный способ подключения лишает потребителя гарантии и может привести к аварии.
9. Бойлер должен быть установлен в таком месте и таким образом, чтобы в случае аварийного вытека не произошло затопление помещения.
10. В бойлерах WP, WPW, WPZ максимальное давление в наружной полости (рубашке) не должно превышать 0.3 МПа.
11. Бойлеры запитанные от альтернативного источника нагрева должны работать в открытой системе, оснащенной расширительным баком и соответствующей арматурой согласно обязывающим нормам.
12. При наполнении бойлеров WP, WPW, WPZ следует безоговорочно придерживаться очередности:
    - с начала заполняем бойлер
    - затем заполняем наружную полость (рубашку)
13. Запрещается эксплуатация бойлера если клапан безопасности неисправен.
14. Нельзя превышать номинальную температуру бойлера 80°C!. Это может привести к неисправности термической изоляции – не подлежит гарантии.

Подключение к отопительной проводке

- Подключение к отопительной проводке должно быть осуществлено при помощи соединительных патрубков 1¼”(для бойлеров с рубашкой 1”), перед патрубками следует установить отсечные краны.
- В отопительной проводке с принудительной циркуляцией (циркуляционный насос), для того, чтобы бойлер достиг производительности, указанной в таблице „Технические данные”, следует обеспечить соответственный напор протока (указано под таблицей „Технические данные”).
- В отопительной проводке с гравитационной циркуляцией, для обеспечения правильной циркуляции бойлер должен быть установлен таким образом, чтобы разница высоты установки источника тепла и бойлера составляла мин. 1,5 м.
- Емкости следует устанавливать в соответствии с нижеследующими схемами.

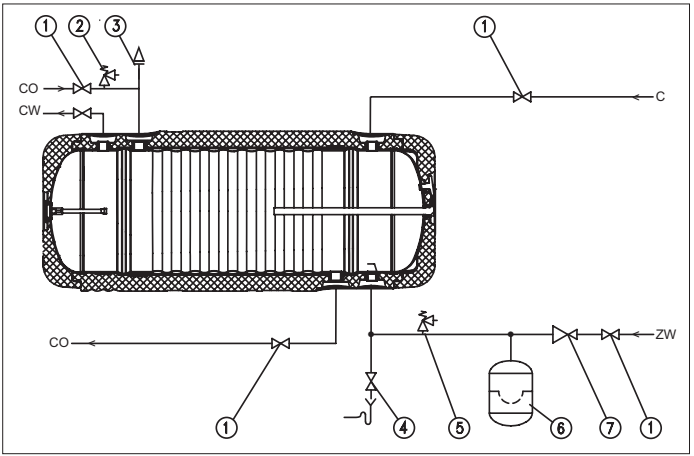

Схема подключения

[1] - отсечной кран
[2] - клапан безопасности 3 бар (макс.)
[3] - автоматический воздухоотводчик
[4] - спускной кран
[5] - клапан безопасности 6 бар (макс.)
[6] - расширительный бак
[7] - редуктор давления

CW- горячая вода
ZW - холодная вода
CO - теплоноситель
C - циркуляция ГВС

Подключение к сети водопровода

RU

Подключение к сети водопровода следует произвести согласно обязывающим нормам.
Бойлер является напорным прибором, что позволяет подключить его к водопроводу, где давление не превышает 0,6 МПа. Если давление в сети водопровода превышает 0,6 МПа, перед бойлером следует установить редуктор давления.
Бойлер следует подключить к сети водопровода следующим образом:

- к патрубку холодной воды [1] замонтировать тройник с клапаном безопасности, установленный на давление 6 бар, например ZB-4, и спускном краном; между бойлером и клапаном безопасности а также на его выходе нельзя устанавливать отсечные краны или элементы, способные уменьшить величину протока; клапан безопасности должен быть установлен таким образом, чтобы был виден возможный вытек воды,
- бойлер с установленным клапаном безопасности подключить к сети водопровода,
- на подаче холодной воды установить отсечной кран.

Выход горячей воды следует подключить к патрубку ¾”, который находится в верхней части бойлера.
Каждый бойлер оснащен патрубком ¾”, предназначенном для обеспечения циркуляции горячего водоснабжения.

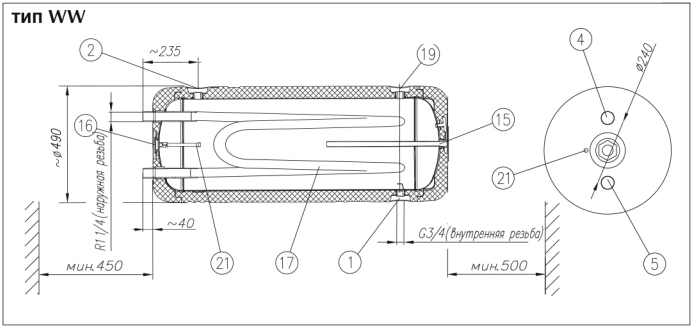

Конструкция

[1] - подача холодной воды
[2] - выход горячей воды
[4] - запитка теплоносителем
[5] - возврат теплоносителя
[6], [7] - подключение к альтернативному источнику нагрева
[15] - магниевый анод
[16] - пробка 1½”
[17] - змеевик
[18] - водяная рубашка бойлера
[19] - патрубок циркуляции
[21] - гильза датчика температуры
A, B, C - размеры, указанные в таблице „ Технические данные „

	Размеры		
Объем	A	B	C
80 l	920	483	-
100 l	1125	688	1080
120 l	1295	858	1250
140 l	1365	928	1320

Пуск

Перед пуском бойлера следует визуально проверить его подключение и соответствие монтажа схемам в настоящем руководстве. Бойлер, отопительную проводку и змеевик следует заполнить водой следующим образом:

- открыть кран подачи холодной воды,
- открыть кран выхода горячей воды (выход ровной струи, без пузырьков воздуха свидетельствует о заполненном бойлере),
- закрыть кран выхода горячей воды,
- открыть краны, между отопительной проводкой и бойлером,
- проверить герметичность при проводке воды и при проводке теплоносителя а также при пробке 1½” и магниевом аноде,
- проверить работу клапана безопасности (смотри „ Эксплуатация”).

Эксплуатация

Бойлеры безопасны и надежны в эксплуатации при условии соблюдения следующих правил.

- Через каждые 14 дней следует проверять работу клапана безопасности, для этого следует повернуть колпачок в право или в лево таким образом, чтобы он поднялся вверх и на выходе клапана появилась вода, затем колпачок следует вернуть в исходное положение и прижать к корпусу клапана, выход воды закроется (если вытек не появился, значит клапан не исправен и эксплуатировать теплообменник нельзя)
- Периодически очищать бак от осадка. Частота очистки зависит от качества воды.
- Раз в году следует проверить магниевый анод.
- Через каждые 18 месяцев анод следует заменить на соответствующий типу теплообменника.
- В гигиенических целях следует периодически нагревать воду выше 65°C.
- В случае неправильной работы бойлера следует обратиться в сервисный пункт.
- Для снижения тепловых потерь рекомендуется установить термическую изоляцию на трубы по которым течет горячая вода.
- Капающая вода из отводной трубы клапана безопасности является нормальным состоянием и не следует этому препятствовать, блокировка клапана может быть причиной аварии.

Выполнение вышеназванных действий следует осуществить самостоятельно, не относятся к гарантийному обслуживанию.

Выпуск воды из бака

Для выпуска воды из бака следует:

- закрыть краны на подаче теплоносителя в теплообменник,
- закрыть краны на подаче холодной воды в теплообменник,
- открыть спускной кран.

Бойлер горячего водоснабжения			WZ				WW				WB				WP ; WPZ			WPW		
Номинальный объем		л	80	100	120	140	80	100	120	140	80	100	120	140	100	120	140	100	120	140
Номинальное давление	бак	МПа	0,6																	
	змеевик		-				0,6								-			0,6		
	водная рубашка		-												0,3					
Номинальная температура		°C	80																	
Поверхность	змеевик	$дм^3$					2,0		2,7		2,0		2,7		-			2,0	2,7	
	водная рубашка		-												3,0	3,9	4,3	3,0	3,9	4,3
Поверхность теплообмена	змеевик	$м^2$	-				0,3		0,4		0,3		0,4		-			0,3	0,4	
	водная рубашка		-												0,75	0,95	1,05	0,75	0,95	1,05
Мощность теплообменника 80/15/45°C*	змеевик	кВт	-				10		12		10		12		-			10	12	
	водная рубашка		-												20	27	29	20	27	29
Масса		кг	24	28,5	33	36	26,5	31	36	39	27	31,5	36,5	39,5	31,5	37	39,5	34	39,5	42,5
Магниевый анод 3/4"		мм	420		510		420		510		420		510		420	510		420	510	

* 80/15/45°C – температура теплоносителя / температура воды на входе / температура потребляемой воды; проток теплоносителя через змеевик 3 $м^3$/ч.

RU

LT

LV

Уважаемый Потребитель !

Ваше мнение очень важно для нас. В случае возникновения любых трудностей, вопросов и пожеланий, пожалуйста, звоните на горячую линию производителя:

Россия: (8-10) 800 200 110 48 (звонок бесплатный со стационарных телефонов РФ).

Украина:+380 44 360-85-97 (г. Киев. Оплата согласно тарифам оператора)

Сервисный отдел производителя **Польша: +48 94 317 0557**

KOSPEL S.A. ul. Olchowa 1
75-136 Koszalin tel.
+48 9434638
kospel.spb.ru