ТЕХНИЧЕСКИЙ ПАСПОРТ

Комнатный терморегулятор с символьным экраном STE-3002

Тип: STE-3002-331222 – 3А Черный

Тип: STE-3002-311722 – 16А Черный

Тип: STE-3002-331212 – 3А Белый

Тип: STE-3002-311712 – 16А Белый

Инструкция разработана в соответствии с требованиями ГОСТ 2.601

Оглавление

№	Наименование	Стр.
1	Сведения об изделии	2
2	Назначение изделия	2
3	Устройство и технические характеристики	3
4	Номенклатура и габаритные размеры	10
5	Рекомендации по монтажу и эксплуатации	10
6	Транспортировка и хранение	12
7	Утилизация	12
8	Приемка и испытания	13
9	Сертификация	13
10	Гарантийные обязательства	13
11	Гарантийный талон	14

1. СВЕДЕНИЯ ОБ ИЗДЕЛИИ

1.1. НАИМЕНОВАНИЕ

Комнатный терморегулятор, тип: STE-3002-331222, STE-3002-311722, STE-3002-331212, STE-3002-311712

1.2. ИЗГОТОВИТЕЛЬ

Hubei Telin energy-saving equipment Co., Ltd

ПО ЗАКАЗУ ООО «ТЕРЕМ» для бренда STOUT (Организация, уполномоченная изготовителем на принятие и удовлетворение требований потребителей на территории РФ). Сайт: https://www.stout.ru

2. НАЗНАЧЕНИЕ ИЗДЕЛИЯ

Комнатный терморегулятор с цветным экраном STE- 3002 STOUT предназначен для управления электрическими нагревательными приборами, электротермическими исполнительными механизмами или иными устройствами с питанием 230В (не превышающими коммутирующею мощность терморегулятора), при этом, терморегуляторы STE- 3002- 331222, STE- 3002- 331212, также могут управлять различными устройствами через беспотенциальный контакт (например: котлом, емкостным водонагревателем или иным устройством). Терморегулятор поддерживает заданную температуру в помещении путем подачи напряжения на силовые клеммы или путем замыкания/размыкания беспотенциальных контактов в зависимости от типа терморегулятора.

3. УСТРОЙСТВО И ТЕХНИЧЕСКИЕ ХАРАКТЕРИСТИКИ

3.1. УСТРОЙСТВО

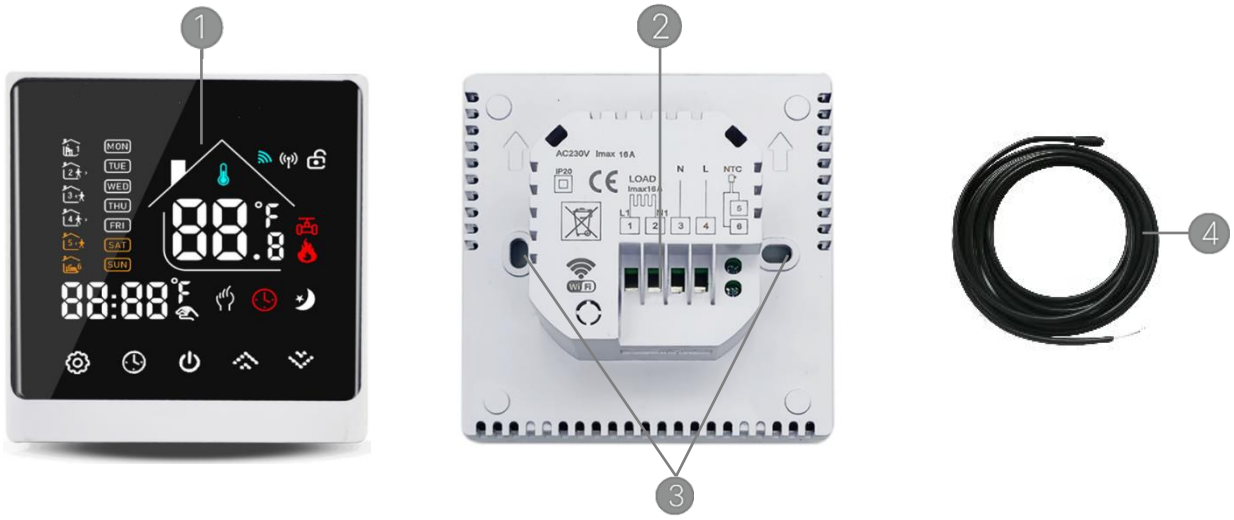

ПОЗ.	НАИМЕНОВАНИЕ
1	Сенсорный экран
2	Клеммы подключения
3	Отверстия для крепления терморегулятора
4	Внешний датчик

3.2. ТЕХНИЧЕСКИЕ ХАРАКТЕРИСТИКИ ТЕРМОРЕГУЛЯТОРА

НАИМЕНОВАНИЕ	ЗНАЧЕНИЕ
Диапазон настройки температуры, °С	от +5 до +95
Напряжение питания	230В, 50 Гц
Активная нагрузка STE-3002-331222, STE-3002-331212 / STE-3002-311722, STE-3002-311712, А	3/16
Гистерезис включения/выключения (по умолчанию, диапазон от 0,5 до 5), °С	± 0,5
Датчик внутренний и внешний NTC (длина кабеля внеш. датчика, 3м), кОм	10
Потребляемая мощность, Вт	≤ 1
Температура окружающей среды, °С	от +5 до +50
Ограничение максимальной температуры, °С	от +5 до +95
Ограничение минимальной температуры, °С	от +5 до +45
Рекомендуемое сечение кабеля для подключения нагрузки, исполнение 3А/16А, мм2	1/2,5
Класс защиты IP	IP 20
Максимальный ток коммутации контакт К, А	3
Срок службы, лет	10

Инструкция разработана в соответствии с требованиями ГОСТ 2.601

3.3. ИНТЕРФЕЙС

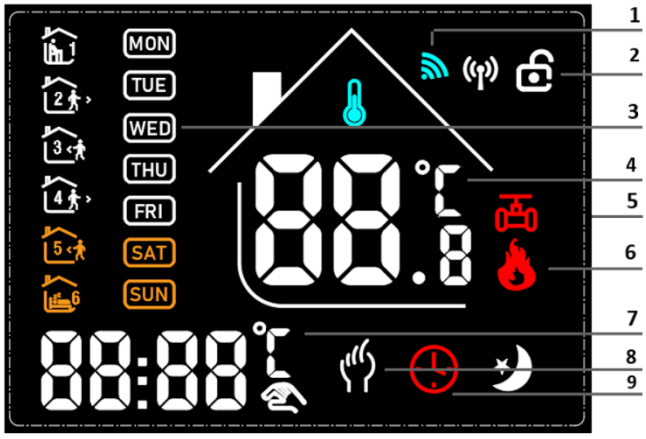

ПОЗ.	НАИМЕНОВАНИЕ
1	Индикация работы WIFI
2	Блокировка экрана
3	Интервал времени и день недели
4	Измеренная температура
5	Режим “Антизамерзания”
6	Режим “Нагрев”
7	Заданная температура или время
8	Ручной режим
9	Режим работы по программе

3.4. ПРИНЦИП РАБОТЫ

На терморегуляторе можно установить необходимую комнатную температуру или температуру теплых полов, которую терморегулятор будет поддерживать путем измерения температуры, когда температура опускается ниже заданной температуры, включается режим обогрева, по мере достижения заданной температуры, режим обогрева выключается. Терморегулятор позволяет настраивать различные диапазоны температур в помещении в разное время суток, в соответствии с потребностями и предпочтениями конкретного пользователя обеспечивая комфортные условия.

В режиме отопления на силовые контакты терморегулятора подаётся напряжение и замыкается беспотенциальный контакт (в зависимости от типа используемого терморегулятора и выбранной схемы подключения).

3.5. ФУНКЦИОНАЛЬНОСТЬ

- Ручной режим: Заданная температура устанавливается вручную
- Режим работы по программе: недельная программа с возможностью установки 6-ти температурных режимов в день.
- Блокировка экрана: Нажмите и одновременно и удержите более 5 секунд
- Режим “Нагрев”
- Защита от замерзания (по умолчанию настройка 5 градусов)

3.6. ФУНКЦИОНАЛЬНЫЕ КНОПКИ

ЗНАЧЕК	НАИМЕНОВАНИЕ	ВОЗДЕЙСТВИЕ
	Включение/выключение	короткое нажатие
	Режим ручной/программа (работа по программе)	короткое нажатие
	Настройка часов (минуты, часы, дни недели)	короткое нажатие для перехода между параметрами
	Вверх, чтобы увеличить соответствующие параметры или настроить режим работы.	короткое нажатие
	Вниз, чтобы уменьшить соответствующие параметры или настроить режим работы.	короткое нажатие

Инструкция разработана в соответствии с требованиями ГОСТ 2.601

3.7. НАСТРОЙКА НЕДЕЛЬНОЙ ПРОГРАММЫ

Еженедельная программа: В режиме включенного питания одновременно нажмите и и удержите в течение 5 секунд, чтобы перейти в режим еженедельной программируемой настройки, нажмите или для изменения данных, затем нажмите для ввода следующей настройки в соответствующей последовательности, как показано ниже: Время (Период 1) →Температура (период 1) С понедельника по пятницу →...→Время (период 6) → Температура (период 6) воскресенье (смотрите таблицу ниже).

Внимание! Время установки каждого предыдущего периода не может превышать время следующего периода.

Период	Иконка	День недели (Пн-Пят)		День недели (Суббота)		День недели (Воскресенье)	
		Время	Температура	Время	Температура	Время	Температура
1		06:30	21℃	06:30	21℃	06:30	21℃
2		08:00	18℃	08:00	18℃	08:00	18℃
3		11:30	21℃	11:30	21℃	11:30	21℃
4		12:30	18℃	12:30	18℃	12:30	18℃
5		18:00	21℃	18:00	21℃	18:00	21℃
6		22:30	16℃	22:30	16℃	22:30	16℃

3.8. РАСШИРЕННАЯ НАСТРОЙКА

В режиме выключенного питания одновременно нажмите и и удержите в течение 5 секунд, чтобы перейти в режим расширенной настройки. На экране отобразятся соответствующие параметры – код и значение, для изменения данных параметра нажмите или , для перехода к следующему параметру нажмите , все настроенные параметры автоматически сохраняются при переходе к следующему параметру. Для выхода из меню расширенных настроек не нажимайте ничего в течении 10 секунд или нажмите .

Код	Параметр	Диапазон	Значение по умолчанию
1Adj	Калибровка температуры, °C	от - 9 до 9	-2
2Sen	Режим работы датчика	I n：Внутренний（для контроля и защиты температуры） OU：Внешний（для контроля и защиты температуры） AL：Внутренний/Внешний （внутренний датчик предназначен для контроля температуры в помещении, внешний датчик предназначен для защиты от перегрева）	In
3Lit	Ограничение температуры (внешний датчик), °C	от 5 до 95	35.0
4dif	Гистерезис включения/выключения, °C	от 0,5 до 5	1
5Ltp	Защита от замерзания	ON/OFF	OFF
6Hit	Максимальная температура, °C	от 5 до 95	30
7OEN	Функция обнаружения открытого окна (ООО)	ON/OFF	OFF
8Otl	“ООО” период определения, мин.	от 0 до 30	15
9Otp	“ООО” снижение температуры, °C	2, 3, 4	2
10Ot	“ООО” тайм-аут, мин.	от 10 до 60	30
11LL	Минимальная температура, °C	от 5 до 45	5
AFAC	Сброс к заводским настройкам	Отобразится “-” и удерживайте нажатой клавишу ⚙ в течение 5 секунд, пока не отобразится “- - -”, это означает возврат к заводскому сбросу	-

4. НОМЕНКЛАТУРА И ГАБАРИТНЫЕ РАЗМЕРЫ

4.1. ГАБАРИТНЫЕ РАЗМЕРЫ

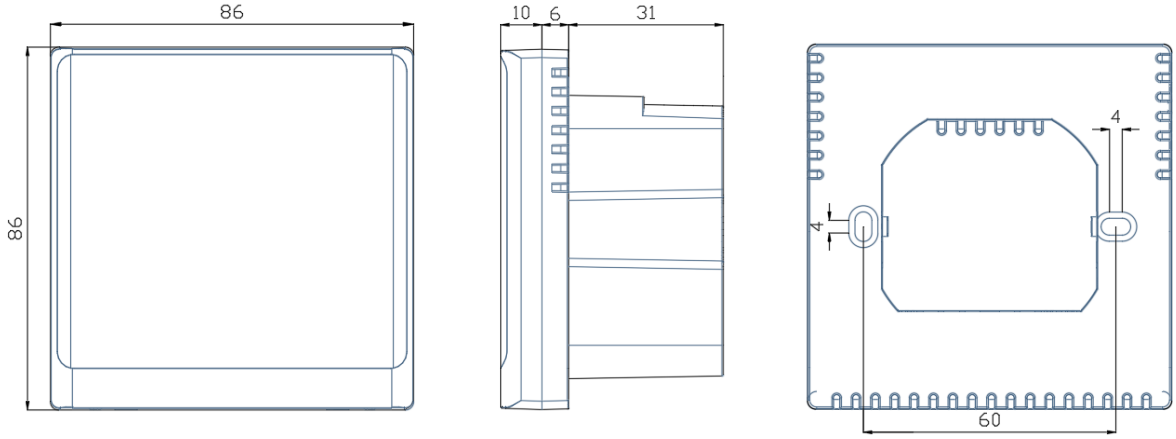

4.2. НОМЕНКЛАТУРА

АРТИКУЛ	НАИМЕНОВАНИЕ	Силовой выход	Сухие контакты
STE-3002-331222	STOUT Терморегулятор универсальный 3А, ON/OFF, TFT, NTC 10К -3м, черный	3 А	Есть
STE-3002-311722	STOUT Терморегулятор теплого пола 16А, TFT, NTC 10К -3м, черный	16 А	Нет
STE-3002-331212	STOUT Терморегулятор универсальный 3А, ON/OFF, TFT, NTC 10К -3м, белый	3 А	Есть
STE-3002-311712	STOUT Терморегулятор теплого пола 16А, TFT, NTC 10К -3м, белый	16 А	Нет

Инструкция разработана в соответствии с требованиями ГОСТ 2.601

5. РЕКОМЕНДАЦИИ ПО МОНТАЖУ И ЭКСПЛУАТАЦИИ

5.1. ОБЩИЕ ПОЛОЖЕНИЯ

Монтаж комнатного терморегулятора STE-3002 STOUT должен выполняться только квалифицированными специалистами.

Устройство не требует специального технического обслуживания, при этом для того, чтобы гарантировать длительный срок службы и корректную работу и избежать ошибок и несчастных случаев, убедитесь, что все лица, использующие устройство, внимательно ознакомились с его работой и функциями обеспечения безопасности.

Комнатный терморегулятор STE-3002 STOUT должен использоваться по назначению.

Этот прибор не предназначен для самостоятельного использования детьми, а также лицами с ограниченными умственными способностями, если только они не находятся под контролем лиц, ответственных за их безопасность.

Внимание! Молния может повредить устройство, поэтому во время грозы необходимо отключить оборудование от сети или предусмотреть защитные устройства в сети здания.

Внимание! Попадание влаги внутрь корпуса недопустимо! При уходе за прибором не применяйте чистящие средства и растворители! В процессе эксплуатации рекомендуется протирать корпус устройства мягкой сухой тканью.

Несоблюдение настоящих правил может привести к травмам пользователя, а также выходу устройства из строя.

Производитель не несет ответственности за ущерб, причиненный по неосторожности.

5.2. МОНТАЖ ТЕРМОРЕГУЛЯТОРА

5.2.1.ЭЛЕКТРИЧЕСКИЕ СХЕМЫ ПОДКЛЮЧЕНИЯ STE-3002-331222, STE-3002-331212 (3А)

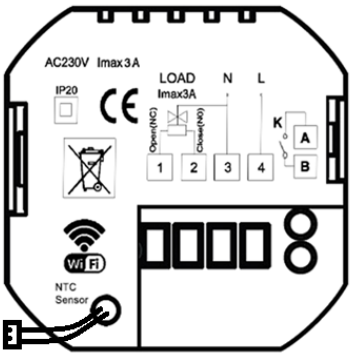

Схема подключения приборов:

1. Подключите питание к терморегулятору: на клемму 4 фазный провод, на клемму 3 нулевой провод.
2. В случае достижения заданной температуры терморегулятора на клемму 1 будет подаваться напряжение, с клеммы 2 напряжение будет снято.
3. Подключите ваше устройство между нулевым проводом и соответствующей клеммой 1 и/или 2 в зависимости от принципа работы вашего устройства.
4. В случае достижения заданной температуры, клеммы А и В, контакта К, замыкаются.

5.2.2.ЭЛЕКТРИЧЕСКИЕ СХЕМЫ

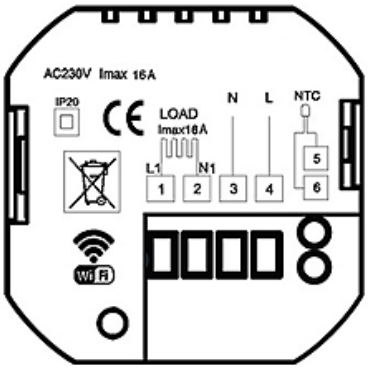

Схема подключения приборов 230В к терморегулятору:

1. Подключите питание к терморегулятору: на клемму 4 фазный провод, на клемму 3 нулевой провод.
2. В случае достижения заданной температуры терморегулятора на клеммы 1, 2 будет подаваться напряжение
3. Подключите ваше устройство к клеммам 1 и 2
4. К клеммам 5, 6 подключите датчик температуры

Инструкция разработана в соответствии с требованиями ГОСТ 2.601

5.2.3. МОНТАЖ ТЕРМОРЕГУЛЯТОРА

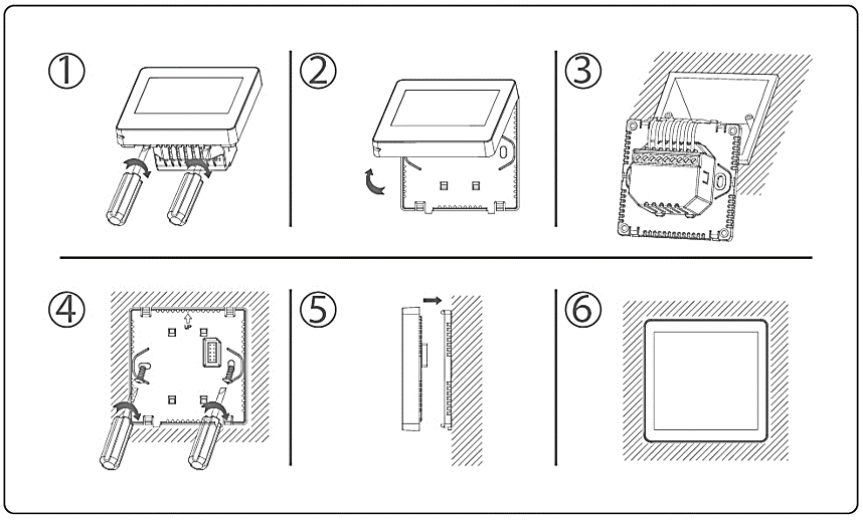

5.2.4.ПОДКЛЮЧЕНИЕ ТЕРМОРЕГУЛЯТОРА К Wi-Fi

Примечание: Для начала работы необходимо скачать на устройство удаленного управления (например: телефон) приложение “Smart life“ из Google Play, App Store или с помощью QR кода, показанного ниже. После загрузки, приложение попросит зарегистрировать ваше устройство. Для этого, необходимо ввести адрес своей электронной почты, выбрать страну, в которой вы находитесь и создать пароль для своей учетной записи в приложении “Smart life“.

На телефоне:

1) Включите сеть Wi-Fi с частотой 2,4 ГГц и Bluetooth;

На терморегуляторе:

2) Нажмите одновременно кнопку и и удержите их более 5 секунд , значок начнет мигать;

В приложении «Smart Life»:

3) Добавьте устройство, нажав кнопку ”+” в правом верхнем углу;
4) Термостат будет найден автоматически или в разделе “ Мелкая бытовая техника” выберите “ Термостат Wi-Fi”;

5) Нажмите на значок найденного устройства для добавления;
6) Программа потребует ввести логин и пароль Wi-Fi сети;
7) Далее приложение выполнит автоматическое подключение устройства;
8) После завершения настройки нажмите кнопку “Завершено”, приложение автоматически перейдет на главную страницу;

6. УСЛОВИЯ ХРАНЕНИЯ И ТРАНСПОРТИРОВКИ

Терморегуляторы STOUT должны храниться в упаковке предприятия-изготовителя согласно условиям хранения по ГОСТ 15150-69.

Терморегуляторы STOUT транспортируют любым видом транспорта в соответствии с правилами перевозки грузов и техническими условиями погрузки и крепления грузов, действующими на данном виде транспорта.

Терморегуляторы STOUT при транспортировании следует оберегать от ударов и механических нагрузок, а их поверхность от нанесения царапин.

Терморегуляторы STOUT хранят в условиях, исключающих вероятность их механических повреждений, в отапливаемых или не отапливаемых складских помещениях (не ближе одного метра от отопительных приборов), или под навесами.

7. УТИЛИЗАЦИЯ

Утилизация изделия производится в соответствии с установленным на предприятии порядком (переплавка, захоронение, перепродажа), составленным в соответствии с Законами РФ №96-ФЗ “Об охране атмосферного воздуха”, №89-ФЗ “Об отходах производства и потребления”, №52-ФЗ “О санитарно-эпидемиологическом благополучии населения”, а также другими российскими и региональными нормами, актами, правилами, распоряжениями и пр., принятыми во исполнение указанных законов. Забота об окружающей среде является для нас первоочередным делом. Осознание того, что мы производим электронные устройства, обязывает нас к безопасной утилизации отработанных элементов и электронных устройств. Символ перечеркнутой корзины на продукте означает, что продукт нельзя выбрасывать в обычные мусорные контейнеры. Сортируя отходы для последующей переработки, мы помогаем защитить окружающую среду. Обязанностью пользователя является передача использованного оборудования в специальный пункт сбора для утилизации отходов электрического и электронного оборудования.

8. ПРИЕМКА И ИСПЫТАНИЯ

Продукция, указанная в данном паспорте, изготовлена, испытана и принята в соответствии с действующей технической документацией фирмы-изготовителя.

9. СЕРТИФИКАЦИЯ

Комнатный терморегулятор STE-3002 STOUT соответствует требованиям ТР ТС 020/2011 «Электромагнитная совместимость технических средств», ТР ТС 004/2011 Технический регламент Таможенного союза "О безопасности низковольтного оборудования"

Инструкция разработана в соответствии с требованиями ГОСТ 2.601

10. ГАРАНТИЙНЫЕ ОБЯЗАТЕЛЬСТВА

Изготовитель гарантирует соответствие терморегуляторов STOUT требованиям безопасности, при условии соблюдения потребителем правил, установленных настоящим Техническим паспортом.

Срок службы терморегуляторов STOUT при условии соблюдения потребителем правил, установленных настоящим Техническим паспортом и проведении необходимых сервисных работ составляет 10 лет со дня передачи продукции потребителю.

Гарантийный срок составляет 12 месяцев с даты продажи товара, но не может выходить за пределы срока службы товара.

Гарантия распространяется на все дефекты, возникшие по вине завода-изготовителя.

Гарантия не распространяется на дефекты, возникшие в случаях:

- нарушения паспортных режимов хранения, монтажа, испытания, эксплуатации или обслуживания изделия;
- ненадлежащей транспортировки и погрузочно-разгрузочных работ;
- наличия следов воздействия веществ, агрессивных к материалам изделия;
- наличия повреждений, вызванных пожаром, стихией, форс-мажорными обстоятельствами;
- повреждений, вызванных действиями потребителя;
- наличия следов постороннего вмешательства в конструкцию изделия.

Претензии к качеству товара могут быть предъявлены в течение гарантийного срока.

Неисправные изделия, вышедшие из строя в связи с производственным браком, в течение гарантийного срока ремонтируются или заменяются на новые бесплатно. Затраты, связанные с демонтажом и транспортировкой неисправного изделия в период гарантийного срока, Покупателю не возмещаются. В случае необоснованности претензии затраты на диагностику и экспертизу изделия оплачиваются Покупателем.

При предъявлении претензий к качеству товара, покупатель представляет следующие документы:

1. Заявление в произвольной форме, в котором указываются:
   - название организации или Ф.И.О. покупателя;
   - адрес покупателя и контактный телефон;
   - название и адрес организации, производившей монтаж;
   - адрес установки изделия;
   - краткое описание дефекта.
2. Документ, подтверждающий покупку изделия (накладная, кассовый чек, квитанция);
3. Фотографии неисправного изделия (в том числе с места установки);
4. Копия гарантийного талона со всеми заполненными графами.

В случае отсутствия в комплектации к продукции технического паспорта изделия, содержащего гарантийный талон, для получения гарантии необходимо распечатать с сайта https://www.stout.ru технический паспорт изделия вместе с гарантийным талоном. Продавец вносит в гарантийный талон сведения о приобретенном товаре, прикрепляет чек, накладную или квитанцию об оплате, скрепляет печатью или штампом. Покупатель ставит подпись об ознакомлении с условиями гарантии, правилами установки и эксплуатации.

Изготовитель оставляет за собой право вносить в конструкцию терморегуляторов STOUT изменения, не ухудшающие качество изделий.

11. ГАРАНТИЙНЫЙ ТАЛОН

Гарантийный талон

к накладной № _____ от «____» _____г.

Наименование товара:

№	Артикул	Количество	Примечание

Гарантийный срок 12 месяцев с даты продажи.

Претензии по качеству товара принимаются по адресу: 123100, Российская Федерация, г. Москва, муниципальный округ Пресненский, вн. тер. г., 2-я Звенигородская ул., д. 12, стр. 1.
Тел.: +7 (495) 775-20-20, факс: 775-20-25
E-mail: info@stout.ru

С условиями гарантии, правилами установки и эксплуатации ознакомлен:

Покупатель: _____
(подпись)

Продавец: _____
(подпись)

Штамп или печать
торгующей организации

Дата продажи: «____» 20____г.

Инструкция разработана в соответствии с требованиями ГОСТ 2.601